LE PRESENTE DISEGNO E GLI ELEMENTI IN ESSO CONTENUTI SONO PROPRIETA' DELLA LOMBARDINI S.r.l. E' VIETATO A TERMINI DI LEGGE, RIPRODURLO O RENDERLO COMUNQUE NOTO A TERZI SENZA NOSTRA AUTORIZZAZIONE SCRITTA.

EN THIS DRAWING AND ALL INFORMATIONS CONTAINED ARE PROPRIETARY DOCUMENTS OF LOMBARDINI S.r.l.; NO TRANSMISSION OR REPRODUCTION ARE PERMITTED WITHOUT WRITTEN AGREEMENT WITH LOMBARDINI S.r.l.

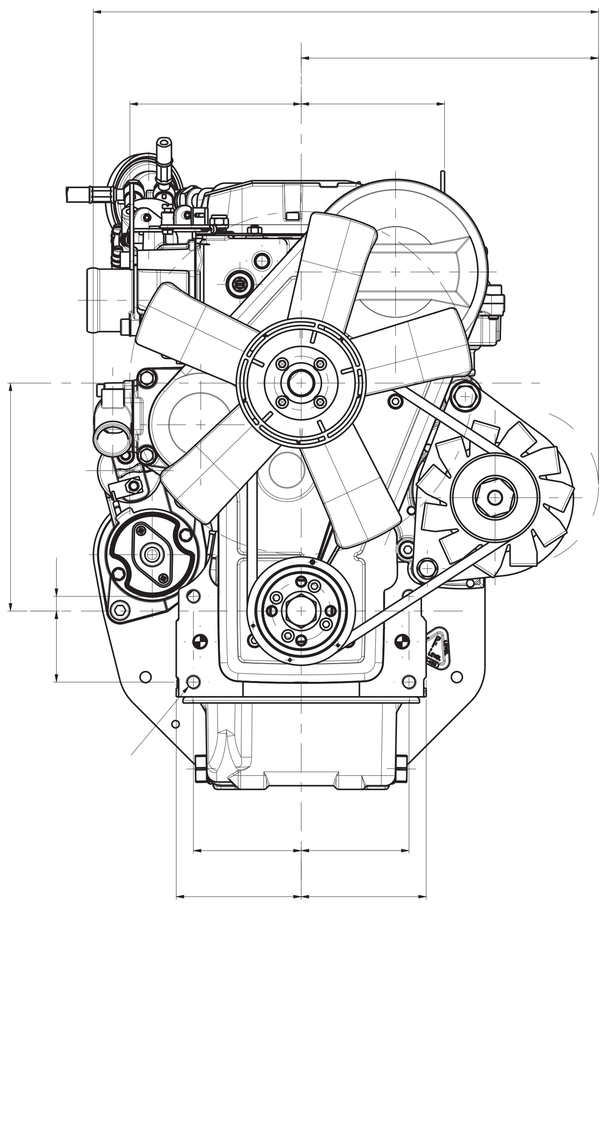

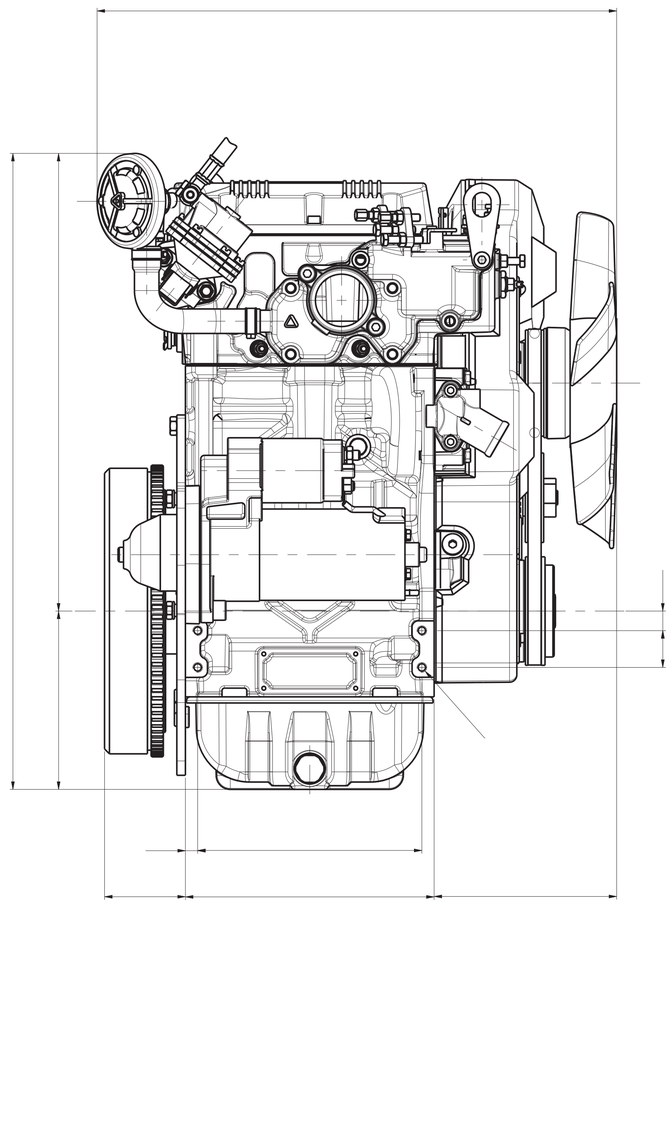

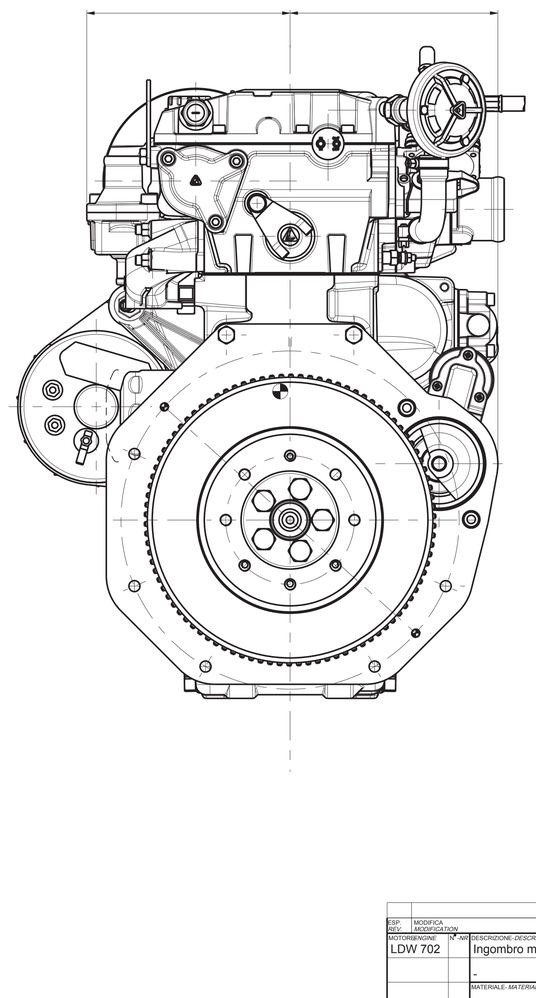

3561-026

Specifiche tecniche
Technical specifications

SSP: REV:	MODIFICA *MODIFICATION*		0		
			MAT*CORRENTE *CURRENT MAT*	DISEGNATORE *DESIGNER*	DATA *DATE*
MOTORE/*ENGINE*	N°-NR	DESCRIZIONE-*DESCRIPTION*	MAT*IN- *ORIGIN*	DISEGN - *DESIGNER*	DATA- *DATE*
LDW 702		Ingombro motore completo standard	0	Gualdi	05/09/12
		- TAVOLA: 1/1	SCALA- *SCALE* 2:5	RISERVATO A- *RISERVED TO R&D Dept.* R:03 V:2	
		MATERIALE- *MATERIAL* / REISTI- *T.STRENGTH* $[N/mm^2]$	MATRICOLA - *PART NUMBER*		
		TRATT.TERMICO-*HEAT TREATMENT* / PROFONDITA'- *DEPTH* [mm] / DUREZZA*HARDNESS*	0174.003168.875.03.0		
		TR.SUPERF./RIVESTIMENTO-*SURFACE TREAT./COATING* / PROF./*SP-DEPTH/THICK* [mm] / MASSA*MASS*(kg)(density)	0.000 (0.0)	LOMBARDINI	

LEGENDA CRITICITA' vedi Procedura Lombardini PSQ 4 E
CRITICALITY LEGEND: according to Lombardini Procedure PSQ 4 E

Sicurezza *Security* | Critico *Critical* | Importante *Important* | Normale *Normal* -

DISEGNO ESEGUITO CON SISTEMA CAD Pro ENGINEER
PER LE QUOTE MANCANTI RIFERIRSI AL MODELLO CAD 3D
TOLLERANZE GENERALI SECONDO SPECIFICA LOMBARDINI 3561-026

DRAWING FROM CAD SYSTEM - NO MANUAL MODIFICATION ALLOWED
REFER TO 3D MODEL FOR MISSING DIMENSIONS
GENERAL TOLLERANCE ACCORDING TO LOMBARDINI SPEC. 3561-026

ASSEM : 3168_875_LDW702_STD

FORMATO UNI A1 - *SIZE ANSI A1*